nuova SIMONELLI®

espresso coffee machines

OSCAR II

UŽIVATELSKÝ MANUÁL

BEZPEČNOSTNÍ POKYNY

Tento manuál je nedílnou a důležitou součástí zařízení a musí být předán uživateli. Pečlivě si přečtěte manuál. Poskytuje důležité informace týkající se bezpečnosti při instalaci, používání a údržby zařízení. Manuál uschovejte pro pro případnou pozdější potřebu.

Po vybalení zařízení se ujistěte, že je zařízení kompletní. V případě pochybností nepoužívejte zařízení a poraďte se s kvalifikovaným technikem. Obaly, které mohou představovat nebezpečí (plastové sáčky, polystyren, hřebíky apod.) musí být uchovány mimo dosah dětí a zlikvidovány v souladu s předpisy o životním prostředí.)

NEBEZPEČÍ ZNEČIŠTĚNÍ !

Zařízení je možno instalovat v zaměstnaneckých kuchyňkách, obchodních prostorech, kancelářích a dalších pracovních prostředích, pro klienty v hotelech, motelech a dalších obytných, ubytovacích a jídelních prostředích.
Před zapnutím zařízení se ujistěte, že napětí uvedené na etiketě odpovídá napětí napájení. Typový štítek naleznete uvnitř zařízení při vyjmutí odkapávače vody. Instalace musí být prováděna podle norem platných v zemi, kde je zařízení instalováno a podle pokynů výrobce. Instalaci může provádět pouze kvalifikovaný pracovník.
Záruka zaniká, jestliže charakteristiky napájení neodpovídají údajům na typovém štítku.
Výrobce není zodpovědný za jakékoliv škody vzniklé v případě špatného uzemnění. Pro zajištění bezpečnosti vyžaduje zařízení kvalitní uzemnění. V tomto případě se obraťte na technicky kvalifikovaného elektrikáře, který musí ověřit, zda elektrický příkon sítě je dostačující pro maximální kapacitu uvedenou na etiketě zařízení.

Zejména je důležité zajistit, aby byla dostatečná zatížitelnost vodičů v elektroinstalaci. Je zakázáno používat adaptéry, prodlužovací kabely a různé rozdvojky. Pokud se to ukáže jako nezbytné řešení, konzultujte to s kvalifikovaným elektrikářem.

Pro instalaci je nutné použít díly a součástidodávané společně se zařízením. V případě nutnosti použití dalších součástí, musí technik zkontrolovat jejich vhodnost a hygienickou nezávadnost. pro připojení k vodovodní síti vždy používejte nové hadice.

Zařízení musí být napojeno na zdroj vody, který je vhodný pro lidskou potřebu a je v souladu s platnými hygienickými předpisy v místě instalace. Osoba provádějící instalaci si vyžádá toto povrzení od vlastníka/správce vodovodní přípojky.

Toto zařízení musí být používáno jen způsobem popsaným v tomto manuálu, výrobce nenese žádnou odpovědnost za škody způsobené nesprávným používáním.
Zařízení není vhodné k používání dětmi, osobami se sníženými fyzickými, duševními a smyslovými schopnostmi nebo osobami s nedostatkem znalostí a zkušeností, pokud nejsou pod dohledem kvalifikované osoby.

Tento přístroj je určen pouze pro profesionální použití.

Provozní teplota musí být v rozsahu [5 - 35] ° C.

Na konci instalace je zařízení zapnuto a uvedeno do provozních podmínek tak, že je připraveno k provozu. Po dosažení těchto podmínek je zařízení schopno vykonávat:

- **100% kávový okruh z bojleru (při více než jednom bojleru je rozdělení stejnoměrné)**
- **parní tryska připravena na jednu minutu.**

Na konci instalace je dobré vypracovat zprávu o instalaci a postupech.

UPOZORNĚNÍ!

Před použitím zařízení si pečlivě přečttěte celý tento manuál, minimálně část bezpečnostních pokynů a nastavení.

Základní pravidla, která se musejí dodržovat při používání elektrických přístrojů.
Zejména:

- **nedotýkat se zařízení, pokud ruce mokré ruce nebo nohy**
- **nedotýkat se zařízení, pokud jste naboso.**
- **nikdy nepoužívejte prodlužovací kabel v místnostech, kde se myje a sprchuje.**
- **netahejte za přívodní kabel za účelem vytažení zástrčky ze zásuvky.**
- **nevystavujte zařízení povětrnostním vlivům (slunci, dešti a pod.)**
- **nenechávejte zařízení používat děti a neoprávněné osoby, které plně nepochopily obsah tohoto manuálu.**

Před prováděním jakékoli údržby, odpojte zařízení od elektrické sítě.

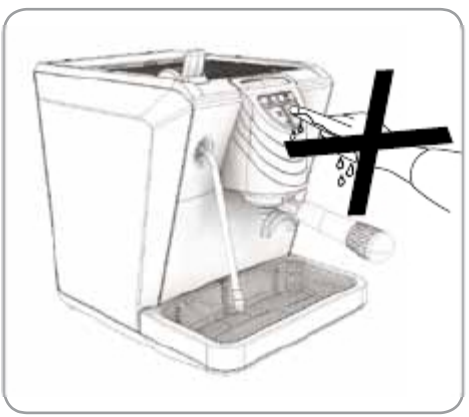

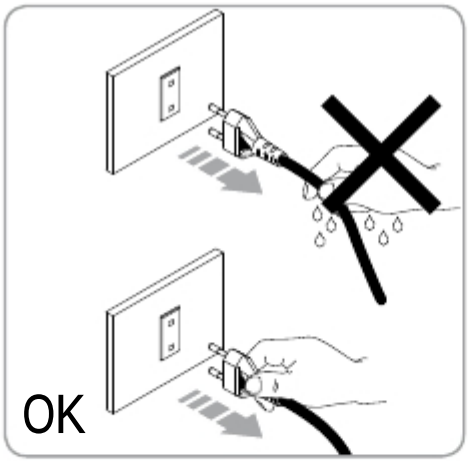

Před čištěním zařízení nastavte vypnač do pozice "0" - tzn. **ZAŘÍZENÍ JE VYPNUTO A ODPOJENO**
Postupujte dále podle pokynů uvedených v tomto návodu. pravidelné čištění a údržbu naleznete v kapitolách 6 a 7.

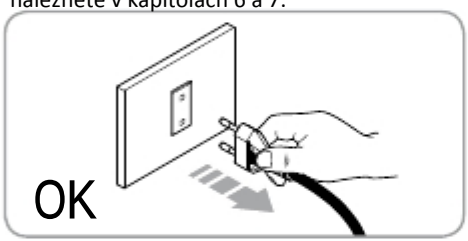

V případě poruchy nebo špatné funkce přístroje, jej vypněte. Neprovádějte žádné opravy a zásahy. Opravy mohou být prováděny pouze výrobcem nebo autorizovaným servisním technikem.
Používejte pouze originální náhradní díly.
Nedodržení výše uvedených pokynů může mít za příčinu nebezpečnost přístroje.
Při instalaci musí kvalifikovaný elektrikář zajistit vypnutí přívodního jističe(ů) a dále se řídit platnými bezpečnostními normami.
Abyste předešli nebezpečnému přehřátí, je vhodné prodloužit napájecí kabel.
Nikdy nezakrývejte vzduchové otvory, zejména na ohřívači šálků.

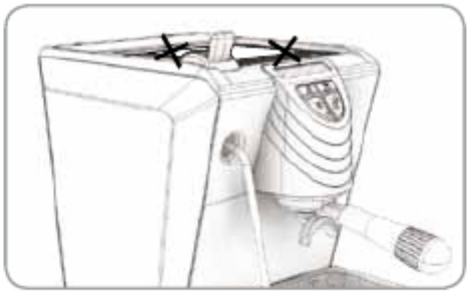

Uživatel nikdy nesmí provádět výměnu přívodního kabelu. Tuto výměnu smí provádět pouze kvalifikovaný pracovník.
Pokud dojde k poškození přívodního kabelu, nahrazení musí být provedeno pouze autorizovaným střediskem nebo výrobcem.
Pokud se rozhodnete již nepoužívat toto zařízení doporučujeme po odpojení přestřihnout napájecí kabel a tak znefunkčnit.
Nevyhazujte zařízení do životního prostředí, pro likvidaci se obraťte na servisní organizaci nebo výrobce.

NEBEZPEČÍ ZNEČIŠTĚNÍ !

UPOZORNĚNÍ !

Aby se usnadnilo provzdušňování přístroje umístěte ho v minimální vzdálenosti 15 cm od ostatních stěn či věcí.

NEBEZPEČÍ POPÁLENÍ !

Parní trysku používejte obezřetně, nikdy nedávejte ruce pod parní trysku do proudu páry. Nedotýkejte se trysky ihned po jejím použití.
Připomínáme, že osoba provádějící jakékoli zásahy do zařízení, údržbu, čištění, instalaci a pod. musí použít pracovní rukavice a obuv.
Maximální úroveň hladiny hluku je nižší než 70db.
U zařízení s přímým připojením vody musí být pro správné fungování minimální tlak vody v řádu 2 bar a maximální 4 bar.

UPOZORNĚNÍ !

INFORMACE PRO UŽIVATELE
likvidace obalů, elektroinstalace, materiálů z nichž je přístroj vyroben se řídí zákony a směrnicemi platnými v dané oblasti.

Symbol odpadu s velkým objemem, který je na zařízení zobrazen, znamená, že zařízení na konci své životnosti musí být ponecháno odděleně od ostatních odpadů. Uživatel bude muset zařízení zlikvidovat na k tomu určených speciálních sběrných místech nebo je vrátit prodejci při nákupu nového zařízení shodného typu v poměru jedna ku jedné.

Správná likvidace zařízení na sběrných místech a následná recyklace přispívá k zabránění možným negativním dopadům na životní prostředí a na zdraví lidí. Nezákonná likvidace výrobku znamená vystavení se možnosti uplatňování správních pokut na základě platných místních vyhlášek a směrnic.

PŘEPRAVA A MANIPULACE

VÝROBNÍ ČÍSLO ID

Při komunikaci s výrobcem Nuova Simonelli, vždy uvádějte výrobní číslo zařízení.

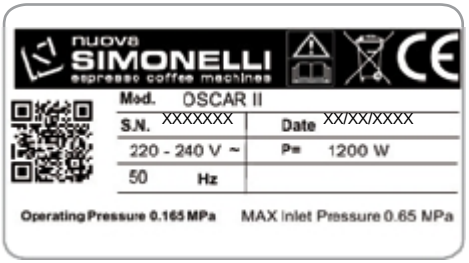

Zařízení jsou přepravována na paletách, které obsahují také jiná zařízení.
Pracovník provádějící manipulaci a přepravu musí::

- Používat ochranné rukavice a kombinézu s náplety

Palety musí být nakládány vhodnými prostředky jako je např. vysokozdvižný vozík a pod..

POZOR !
NEBEZPEČÍ ÚRAZU

Při nakládání pracovník musí zajistit, že se v bezprostřední blízkosti nenacházejí lidé, jiné předměty či majetek.
Paleta musí být zvednuta pomocí zvedacího zařízení (vysoko zdvižný vozík) pomalu do 30cm a pak přesunuta do nákladového prostoru.
Po příjezdu na místo určení se pracovník ujistí, že se v bezprostřední blízkosti nenacházejí lidé, předměty a majetek a po té se pomocí zvedacího zařízení zvedne paleta do výšky 30cm a přesune se do skladovacích prostor.

POZOR !
NEBEZPEČÍ ÚRAZU

Před uskladněním je důležité zkontrolovat náklad, zda-li je správně usazen a připoután. Pracovník si musí nejdříve nasadit ochrané rukavice a obuv a pak může vykonávat uskladnění produktu. Avšak pracovník musí mít technické znalosti pro uskladnění produktu nebo je konzultovat s výrobcem.

NEBEZPEČÍ ZNEČIŠTĚNÍ !

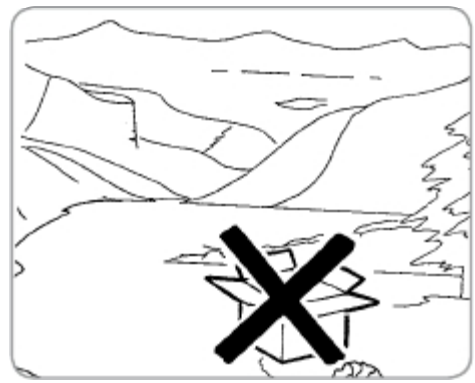

Neznečišťujte životní prostředí paletami a obaly zbylých po přepravě zařízení.

Děkujeme, že jste si zvolili právě OSCAR II.

Přečtěte si prosím pozorně všechny rady a návrhy, které následují, aby zajistili, že je zařízení správně nainstalováno.

Tento kávovar je připraven nabídnout opravdový zážitek těm, kteří si chtějí připravit a vychutnat espreso.

Při používání si uvědomíte, jak je snadné si připravit chutné espreso a jak málo údržby je zapotřebí.

Jedna věc je jistá; OSCAR II. bude "protagonistou" na vašem "baru" doma nebo v kanceláři.

Nuova Simonelli S.p.a.

Toto mezinárodní označení potvrzuje, že všechny naše stroje prošly náročnými zkouškami a inspekcí. (Mezinárodní certifikace svědčí o důkladném testování a kalibraci těchto strojů).

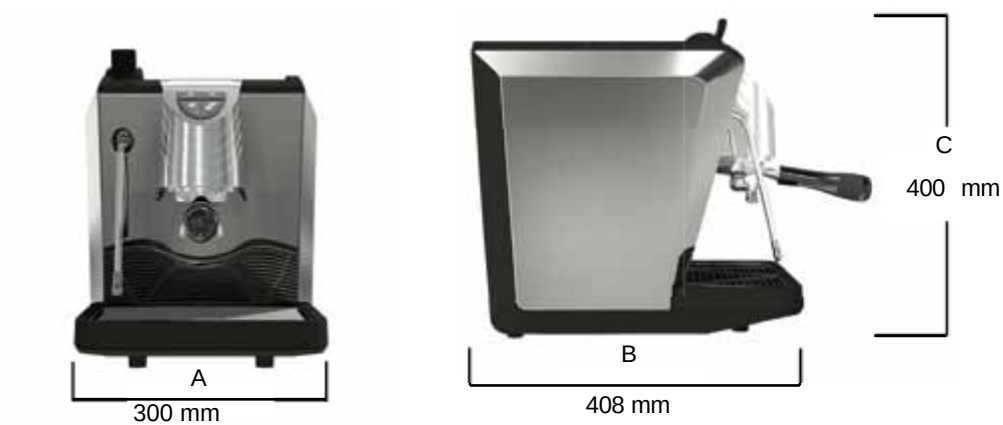

ks	ČISTÁ VÁHA	HRUBÁ VÁHA	PŘÍKON	NAPĚTÍ / Hz
1	14 Kg	17 Kg	1200 W	230V 50-60Hz

1. POPIS ZAŘÍZENÍ

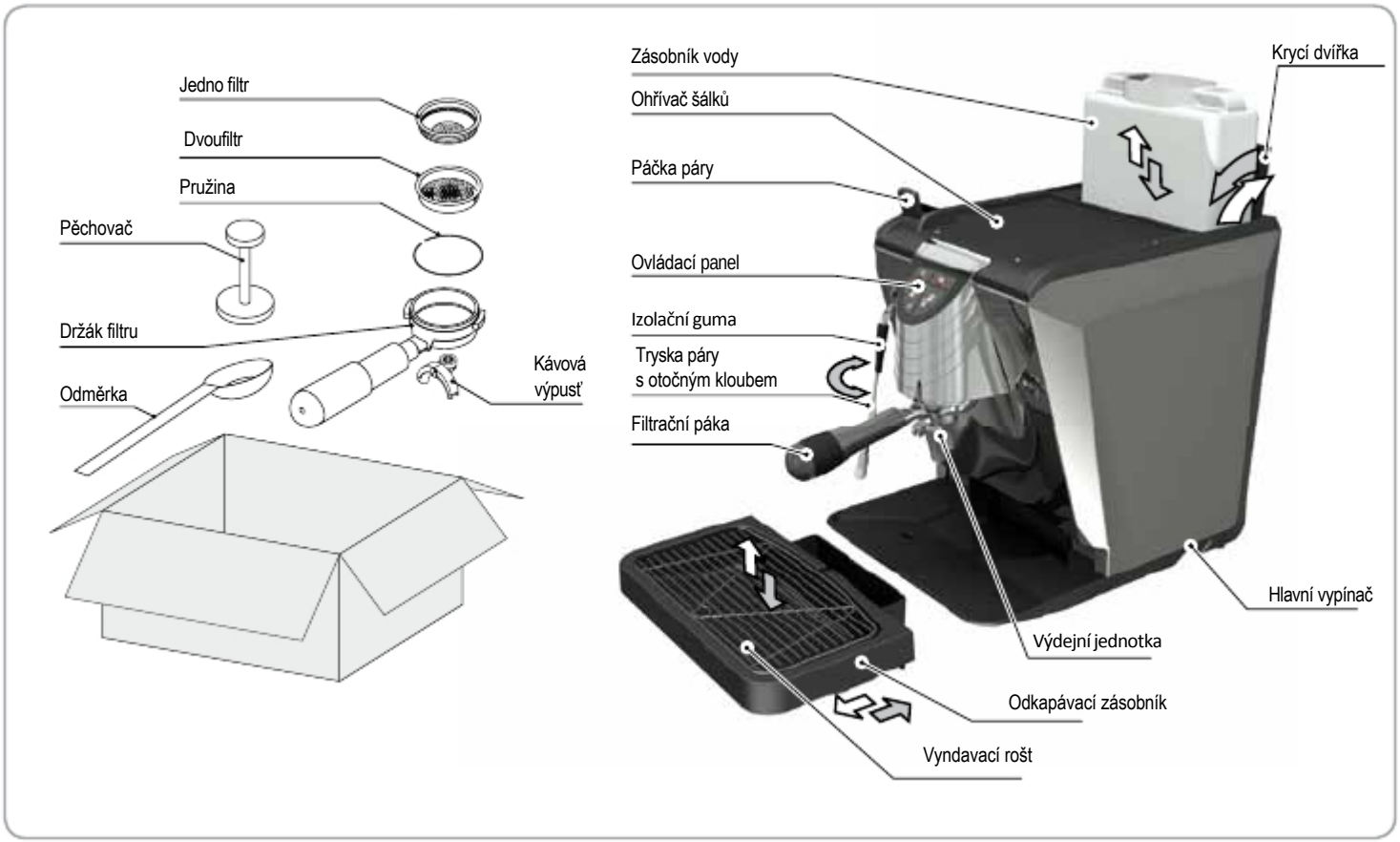

1.1 POPIS OVLÁDACÍHO PANELU

OBSAH

BEZPEČNOSTNÍ PÚOKYNY 2

PŘEPRAVA A MANIPULACE 4
VÝROBNÍ ČÍSLO 4

1. **POPIS ZAŘÍZENÍ** 6
1.1 POPIS OVLÁDACÍHO PANELU 7

2. INSTAL**ACE** 9
2.1 NAPLNĚNÍ BOJLERU 9
2.2 KVALITA VODY 9

3. **NASTAVENÍ** 10
3.1 NASTAVENÍ DÁVEK 10
3.2 NASTAVENÍ DÁVEK KÁVY 10

4. **POUŽÍVÁNÍ** 11
4.1 ZAPÍNÁNÍ ZAŘÍZENÍ 11
4.2 POHOTOVOSTNÍ REŽIM STAND-BY 11
4.3 PŘÍPRAVA KÁVY 11
4.4 POUŽÍVÁNÍ PARNÍ TRYSKY 12

5. **VYPÍNÁNÍ** 13

6. **ÚDRŽBA** 13

7. **ČIŠTĚNÍ** 13

8. **ŘEŠENÍ PROBLÉMŮ** 14

ELE**KT**RIC**KÝ** SYST**É**M

2. INSTALACE

Před provedením instalace si pečlivě přečtěte bezpečnostní pokyny na začátku tohoto manuálu a zejména o tom, jak uvést zařízení do stavu NULOVÉ SPOTŘEBY ENERGIE

1) Jakmile zařízení vybalíte, umístěte ho na vodorovnou plochu.

Použijte příslušenství následovně:

2) Vložte kroužek (pružinu) do drážky držáku filtru
3) Vložte jeden ze dvou filtrů
4) Upozornění: pozor na znečištění prostředí.

NEBEZPEČÍ ZNEČIŠTĚNÍ

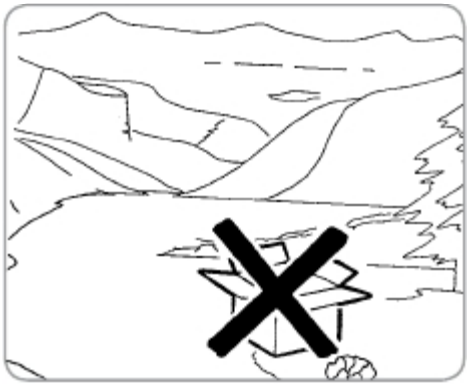

MODEL S NÁDRŽKOU NA VODU

5) Otevřete dvířka na vrchu zařízení a vyjměte nádobu. Speciálně poprvé vymyjte nádobu mýdlem a vypláchněte. Naplňte ji vodou a z venku otřete do sucha.

6) Vložte zpět do zařízení a zaklopte dvířka.
7) Ujistěte se, že je vložen odkapávací zásobník

MODEL S PŘÍMÝM NAPOJENÍM VODY

5) Otevřete dvířka zásobníku a vyjměte hadice pro připojení vody
6) Připojte hadici k přívodu vody o otevřete přívodní kohoutek.
7) Ujistěte se, že je vložen odkapávací zásobník

Ujistěte se, že rošt je v odkapávači správně umístěn a je ve vodorovné poloze.

8) Zkontrolujte, zda-li je uzavřená páčka páry.
9) Ujistěte se, že napětí v elektrické síti je stejné jako na výrobním štítku zařízení.
10) Počáteční instalace je hotová, zařízení je připraveno k nastavení.

2.1 NAPLNĚNÍ BOJLERU

POZN: v případě, že neprobíhá sekvence popsaná níže, podívejte se do kapitoly "ŘEŠENÍ PROBLÉMŮ"

Když jsou hotové přípravné operace:

1) Stiskněte vypínač na pravé straně zařízení; rozsvítí se ovládací panel a zařízení si automaticky naplní bojler (poprvé během 3 minut.). Jakmile dosáhne voda požadované úrovně začne ohřívání, které je signalizováno na kontrolním panelu.

POZN: zařízení má automatický napouštěcí ventil a tak při potřebě doplnění se samo napustí.

POZN: ochranný systém vypne zařízení jakmile běží čerpadlo déle než 1,5 minuty (to chrání čerpadlo před přehřátím). V takovém případě vypněte zařízení a znovu zapněte pro dokončení plnění.

Při správném fungování ovládací panel svítí

Signalizace ohřevu se rozsvítí, když je potřeba bojler dohřát a když je dostatek vody v bojleru.

2) Počkejte dokud signalizace ohřevu nezhasne, což znamená, že bojler je připraven.

POZN.: jestliže signalizace nadále svítí, znamená to, že nádobka na vodu je prázdná nebo skoro prázdná

POZN.: nezapomínejte, že pro získání nejlepší kávy je potřeba udržet šálky nahřáté, proto využívejte ohřívací plochu zařízení.

3) Potom co bylo zařízení naplněno, stiskněte tlačítko pro přípravu kávy, dokud nepoteče voda, po té stiskem zastavte.
4) V tomto případ je zařízení připraveno k výrobě kávy či používání páry.

POZN.: Každý den než začnete používat zařízení a pokaždé, když je pauza používání delší než 8 hodin, je potřeba vyměnit 100% vody v zařízení, pomocí tlačítka přípravy kávy.

POZN.: V případě, že je zařízení používáno nepřetržitě, proveďte výměnu nejméně jednou týdně.

2.2 KVALITA VODY

Sledování kvality vody, aby byla na požadované úrovni a údržba filtračního systému je odpovědností uživatele

Nedodržením správných parametrů vody, povede ke zániku záruky na zařízení:

- celková tvrdost vody 50-60 ppm
- tlak vodovodního řádu mezi 2-4 bar
- studená voda
- minimální průtok 200l/h
- úroveň filtrace pod 1.0 mikronu
- úroveň celkových rozpuštěných látek mezi 50-250
- zásadivost na úrovni 10-150 ppm
- úroveň chloru méně než 0,50 mg/
- úroveň Ph mezi 6,5 - 8,5

3. NASTAVENÍ

3.1 NASTAVENÍ DÁVEK

Proveďte následující postupy pro vstup do režimu nastavení:

POZN.: tyto postupy se provádí, když je zařízení zapnuto.

- Pro vstup do nastavení podržte tlačítko pro dvě kávy 5 s.
- Tlačítka přípravy kávy začnou svítit.

POZN.: Po 30 s. bez aktivity (žádné tlačítko nebylo stisknuto) v módu nastavení, se zařízení navrátí do normálního módu a žádná data nebudou uložena.

3.2 NASTAVENÍ DÁVEK KÁVY

Nastavení dávek vody u tlačítek pro přípravu kávy postupujte následovně:

- Naplňte držák filtru správnou dávkou kávy (držák filtru může být pro jednu nebo dvě kávy v závislosti na nastavovaném tlačítku)
- Vložte páku do jednotky kávovaru.
- Stiskněte tlačítko přípravy kávy. 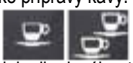
- Filtrace začne; jakmile dosáhnete požadovaného množství v šálku, opětovným stiskem tlačítka filtraci ukončíte.
- Pro opuštění módu nastavení a uložení nastavených hodnot stiskněte tlačítko na 5 s.; Tlačítka zhasnou.

4. POUŽÍVÁNÍ

Před začátkem používání zařízení si pečlivě přečtěte tento manuál a ujistěte se, že jste správně porozuměli uvedeným bezpečnostním instrukcím.

4.1 ZAPÍNÁNÍ ZAŘÍZENÍ

- zapojte zařízení do zásuvky.

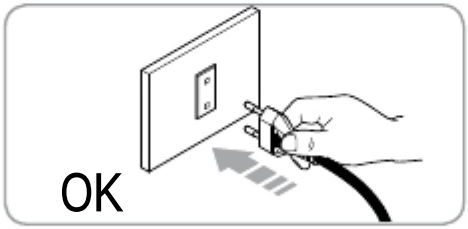

- zapněte vypínač na zařízení.

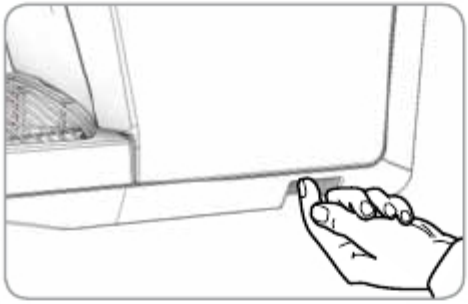

Zařízení provede následující kontrolu:

– Dostatek vody v bojleru: tlačítko svítí a začal ohřev vody v bojleru.

– Nedostatek vody: čerpadlo začne napouštět více vody do systému.

UPOZORNĚNÍ !

Když není dosaženo po 90 s. v bojleru dostatek vody, čerpadlo se zastaví a ovládací panel bude blikat.
Vypněte zařízení hlavním vypínačem, při dalším zapnutí začne nové plnění bojleru.

POZN.: Úroveň vody je při běžném provozu obnovována vždy, až po ukončení přípravy kávy.

Kontrola úrovně vody v bojleru:

- Správná úroveň: světelná signalizace nesvítí
- Nesprávná úroveň: světelná signalizace svítí

UPOZORNĚNÍ !

Když se rozsvítí signalizace množství vody během ohřevu, přípravy kávy (v případě dostatku vody) proces se dokončí. Po té je potřeba doplnit vodu a zajistit tak normální fungování zařízení.

Po ukončení kontrolní fáze, je zařízení připraveno k provozu.

Tlačítka přípravy kávy svítí

stejně tak svítí signalizace ohřívání vody (pokud již není dokončeno)

4.2 POHOTOVOSTNÍ REŽIM STAND-BY

Když zařízení nepoužíváte po krátkou dobu , je dobré jej pro úsporu energie uvést do režimu stand-by

- Stiskněte tlačítko výdeje jedné kávy na 5s (tlačítko začne blikat) pro vstup do stand-by
- Stiskněte tlačítko výdeje jedné kávy opět pro návrat do pracovního režimu. Tlačítka výdeje začnou svítit.

4.3 PŘÍPRAVA KÁVY

UPOZORNĚNÍ !

V případě, že neprobíhá sekvence popsaná níže, podívejte se do kapitoly "ŘEŠENÍ PROBLÉMŮ"

1) Po uvedení zařízení do provozu, vložte zvolený filtr (jedno nebo dvoufiltr do držáku filtru)

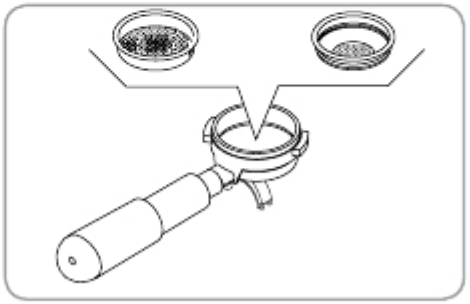

2) Naplňte dávkovač až po okraj a nasypte do filtru.

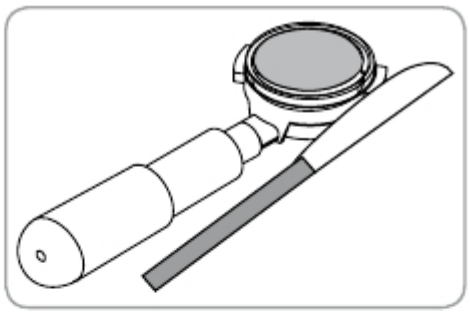

3) Upěchujte použitím pěchovače.

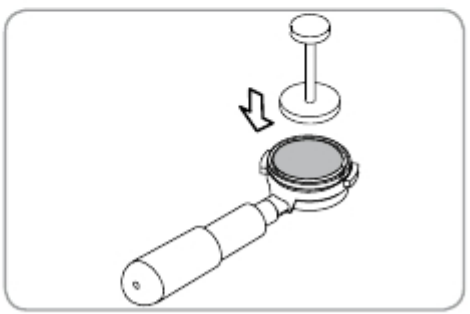

4) Očistěte okraje páky od zbytků kafe a vložte do hlavy kávovaru.

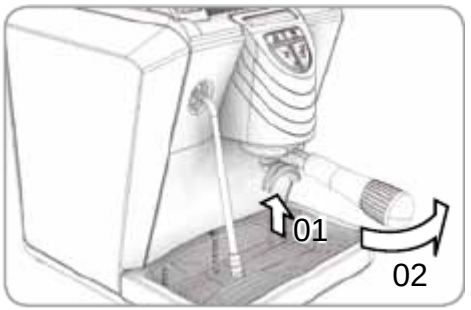

5) Pozice šálku/ů pod výpustí filtru.

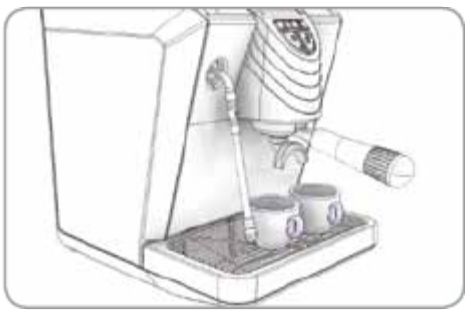

6) Stiskněte tlačítko pro přípravu jedné nobo dvou káv.

7) Čerpadlo začne tlačit vodu pro filtraci.

8) Po dosažení stanoveného objemu kávy se čerpadlo vypne a skončí proces filtrace.

4.4 POUŽÍVÁNÍ PARNÍ TRYSKY

POZN.: V případě, že neprobíhá sekvence popsaná níže, podívejte se do kapitoly "ŘEŠENÍ PROBLÉMŮ"

⚠ NEBEZPEČÍ OPAŘENÍ !

1) Vždy při manévrování s tryskou držte trysku za izolační gumu.
2) Po nastavení zařízení, očistěte trysku mokrým hadříkem.
3) Ujistěte se, že tryska je nad roštem odkapávače.
4) Buďte velmi opatrní při zacházení s tryskou, pomalu ji páčkou otevřete tak, aby vytekly zbytky vody z trysky.
5) Když jde z trysky jen pára, přesuňte ji pomocí gumového úchytu do nádobky s náplní, kterou chcete ohřát.
6) Použitím páčky páry regulujte páru dle potřeby, trysku mějte stále ponořenou v kapalině.
7) Jakmile je kapalina dostatečně ohřátá, vypněte trysku a vyndejte ji z nádobky.
8) Očistěte trysku mokrým hadříkem.
9) Tímto krokem jste ukončili použití parní trysky.

POZN.: Před použitím trysky ji vždy otevřete na 2 s, aby odtekla zkondenzovaná voda z trysky.

5. VYPÍNÁNÍ

Pro vypnutí zařízení znovu stiskněte vypínač na straně zařízení. (všechna tlačítka přestanou svítit).

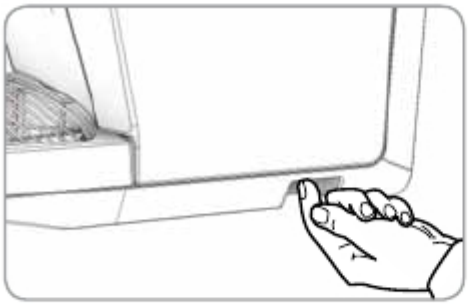

POZN.: Jestliže zařízení nebudete používat delší dobu , je dobré ho odpojit od elektrické sítě vytažením ze zásuvky.

6. ÚDRŽBA

Údržba zahrnuje:

1) Čištění komponent (viz kapitola čištění) s minimální frekvencí jednou za dva týdny.
2) Roční výměna sprchy a těsnění v jednotce hlavy kávovaru. Pro tuto výměnu se obraťte na kvalifikovaného pracovníka.

Nedodržení těchto podmínek vede k zániku záruky na zařízení.

V případě potřeby jakéhokoli dalšího zásahu do zařízení, se obraťte na prodejce zařízení.

Během údržby/opravy zařízení, musí používané díly splňovat hygienické a bezpečnostní předpisy a požadavky pro dané zařízení. Použitím originálních náhradních dílů splníte vše potřebné a zachováte záruku na zařízení.

Po výměně nebo opravě dílů, které přichází do styku s potravinami nebo vodou, je nutné provést čistící proceduru nebo postupovat dle pokynů výrobce.

7. ČIŠTĚNÍ

Jakýkoli způsob čištění musí být prováděn při vypnutém zařízení a odpojením z elektrické sítě. Také je nutné nechat vychladnout horké části zařízení na pokojovou teplotu. Vyjímkou je čištění z dávkovačů - zobrazené níže v tabulce.

1) **Čištění trysky páry.**
Použijte hadřík namočený v teplé vodě a/nebo neutrální čistící prostředek.

2) **Čištění filtru a držáku filtru.**
- V případě potřeby použijte nástroj k vyjmutí filtru z držáku
- Propláchněte proudem vody a vysušte
- V případě potřeby použijte malý kartáček k vyčištění filtru.

3) **Čištění venkovních stran zařízení.**
- Nikdy nepoužívejte k čištění rozpouštědel a agresivních čistících prostředků, použijte pouze mokrý hadřík a neutrální mýdlo.

4) **Čištění ohřívače šálků**
- Pro čištění použijte teplou vodu a mýdlo, případně kartáč.

5) **Čištění odkapávače.**
- Čistěte teplou vodou a mýdlem, pokud je to nezbytné použijte kartáč. l

UPOZORNĚNÍ !

Nikdy nepoužívejte žádný druh rozpouštědel.

6) **Čištění zásobníku vody**
- Použijte mýdlo a vodu a řádně propláchněte.

POZN.: jestliže z nějakého důvodu zůstane po vodě znečištění, použijte vatový tampón a vytřete zásobník.

7) **Čištění sprchy jednotky**

NEBEZPEČÍ POPÁLENÍ !

Tento proces údržby jednotky vždy vyžaduje maximální možnou péči a pozornost.

- Vyčistěte otvory výdejní jednotky štětcem s tvrdými štětinami.
- Stiskněte tlačítko přípravy kávy pro propláchnutí

8) **Čištění těsnění ve výdejní jednotce**
- K vyčistění těsnění od zbytků kávy použijte malý kartáček

9) **Čištění výdejní jednotky**
- Použijte malý kartáček k vyčištění jednotky od zbytků kávy.

Nº	ČÁST K VYČIŠTĚNÍ	FREKVENCE		
		okamžitě po použití	denně	týdně
1	Tryska páry	I I I		
2	Filtr a držák filtru	I I I		
3	Venkovní část kávovaru		I	I
4	Ohřívač šálků		I	I
5	Odkapávač	I I I		
6	Zásobník na vodu			I
7	Sprcha v jednotce		I	
8	Těsnění v jednotce		I	I
9	Výdejní jednotka			I

8. ŘEŠENÍ PROBLÉMŮ

Pokud váš espresso kávovar nefunguje správně, zkuste najít řešení problému níže v seznamu.
Také znovu projděte tento uživatelský manuál.

Problém	Řešení
Kávovar nepřipravuje espresso kávu.	Zkontrolujte, zda-li svítí signalizace vody: prázdný zásobník vody, případně zda-li je správně nasazen . Namletá káva je příliš jemná nebo je příliš upěchována. Zanešená sprcha v jednotce. Vyčistit výdejní jednotku.
Káva vytéká ven ze stran držáku.	Filtr není správně nasazen. Držák filtru není dostatečně utažen v jednotce. Znečištěné těsnění v jednotce (viz kapitola čištění)
Špatná kvalita připravené kávy	Zkontrolujte množství kávy: odměrka musí mít správný obsah. Kávovar není nahřátý: není ohřívání vypnuté? Moc nahrubo namletá káva. Nesprávně upěchovaná káva ve filtru. Káva není čerstvá. Voda není čerstvá.
Připravená káva je příliš tmavá a/nebo má spálenou příchuť.	Káva byla namleta moc jemně. Káva byla moc upěchována. Příliš velká dávka kávy v odměrce.
Káva není dostatečně horká.	Horká voda protéká přes filtr příliš rychle. Příprava dvou šálků má trvat 25 - 40s. Špatně upěchovaná káva. Káva není dostatečně jemná. Držák filtru byl studený. Držák vždy nechávejte ve výdejní jednotce, aby byl neustále nahřátý. Šálky byly studené. Šálky vždy nechávejte na ohřívači, aby byly nahřáté. Porucha na bezpečnostním termostatu bojleru, v tomto případě kontaktujte servisní stedisko.
Čerpadlo nenasává vodu ze zásobníku.	Otevřete trysku páry a opakovaně stiskněte tlačítko pro přípravu kávy.

ELEKTRICKÝ SYSTÉM

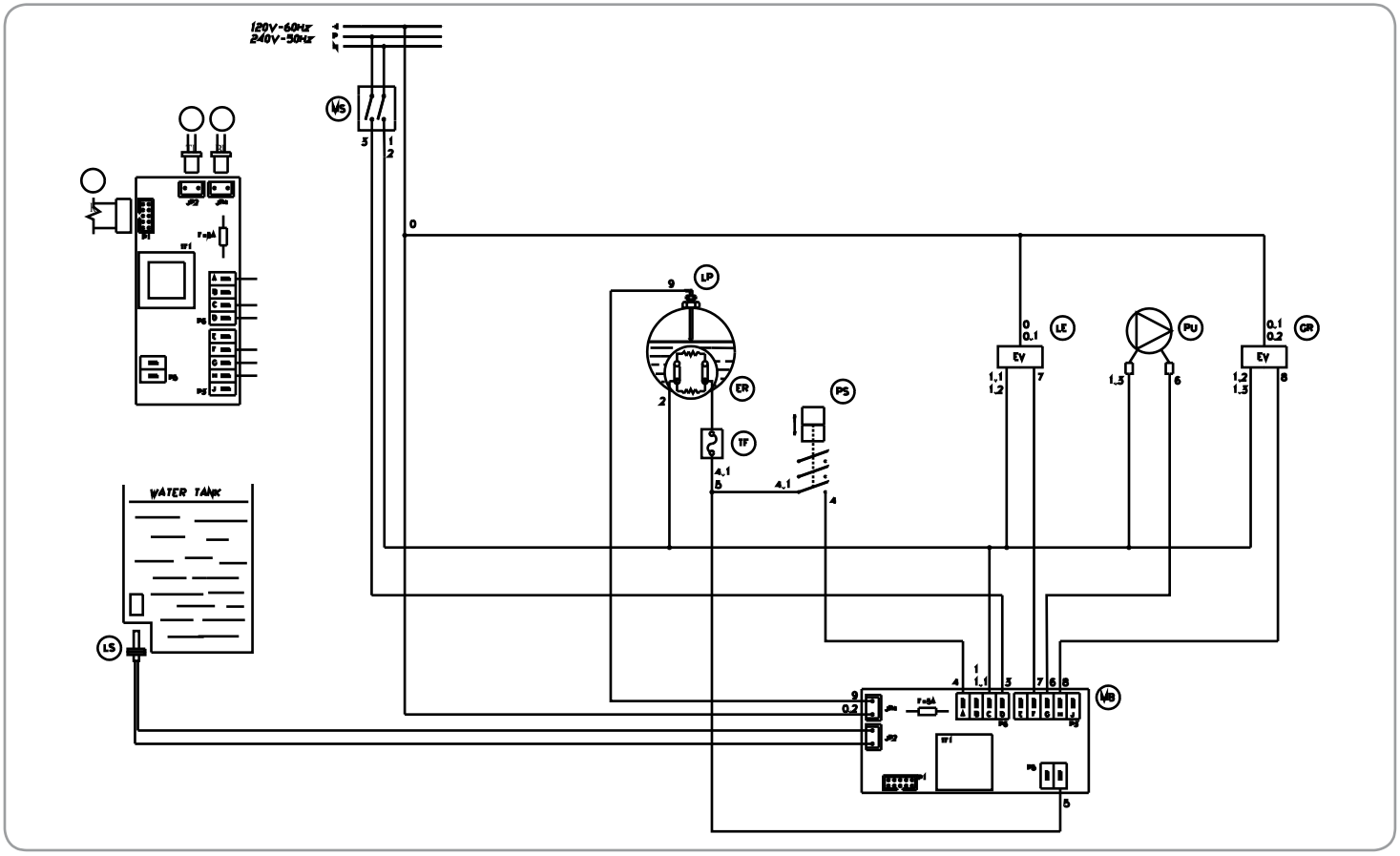

POPIS:

LP Vodní sonda	TL Hladinový senzor				
MB Základní deska	BL Senzor bojleru				
PU Vodní čerpadlo	K Ovládací panel				
LS Senzor hladiny vody					
PS Tlakový spínač					
TF Tepelná pojistka					
LE Vodní ventil					
GR Skupinový ventil					